tecniwell

JET-GROUTING, GROUTING AND DRILLING EQUIPMENT

# TW 600

## POMPA TRIPLEX ALTA PRESSIONE

## HIGH PRESSURE TRIPLEX PUMP

**Dimensioni corpo pompa TW 600**
***Bare shaft TW 600 pump dimensions***

Larghezza / *Width* . . . . . 1.600 mm

Lunghezza / *Length* . . . . . 2.480 mm

Altezza / *Height* . . . . . 1.310 mm

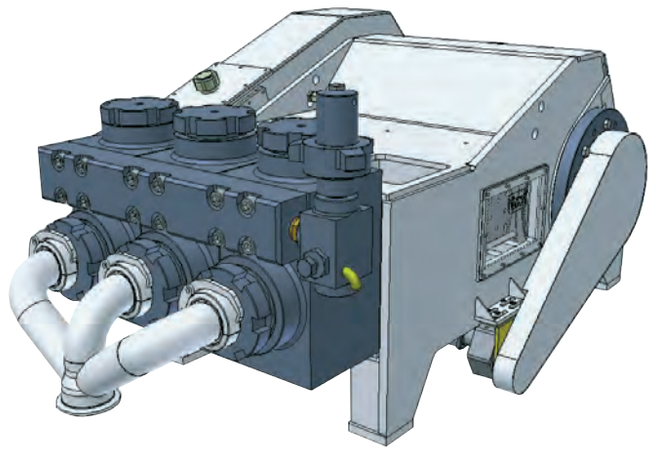

**Principali caratteristiche modello TW 600 / *Main features of model TW 600***

Pressione massima / *Maximum pressure* . . . . . 900 bar / 90 MPa (13.050 psi)
Portata massima / *Maximum flow rate* . . . . . 675 lit/min (178 gpm)
Potenza / *Diesel engine power* . . . . . 589HP@1800rpm - 680HP@2100rpm
Diametro pistoni / *Piston diameter* . . . . . 76,2 mm (3") - 88,9 mm (3 1/2") - 101,6 mm (4")
114,3 mm (4 1/2") - 127,0 mm (5")
Corsa pistoni / *Piston stroke* . . . . . 177,8 mm (7")
Colpi / *Stroke rate* . . . . . 150/min (150 spm)
Diametro aspirazione / *Suction diameter* . . . . . 127,0 mm (5")
Diametro mandata / *High pressure output diameter* . . . . . 50 mm (2")

**Dimensioni e peso / *Overall dimensions and weight***

| Larghezza / *Width* | Lunghezza / *Length* | Altezza / *Height* | Peso / *Weight* |
|---|---|---|---|
| 2.438 mm (8') | 6.450 mm (21' 2") | 2.591 mm (8' 6") | 13.100 Kg (28.880 lb) |

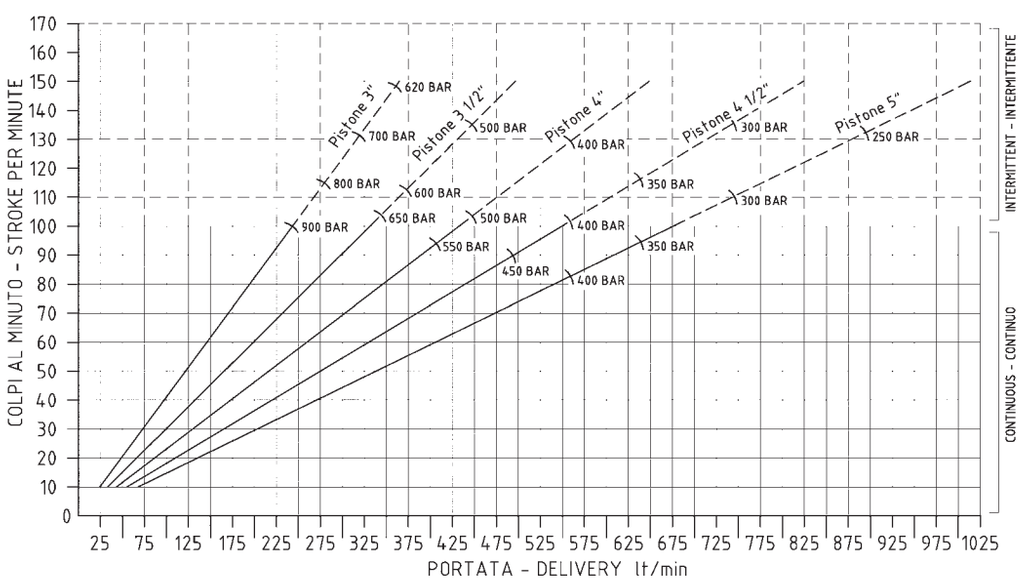


| | ENGINE RPM | | |
|---|---|---|---|
| | 1400 | 1600 | 1800 |
| GEAR | PUMP SPM | | |
| 1ª | 21 | 24 | 27 |
| 2ª | 25 | 29 | 33 |
| 3ª | 31 | 35 | 40 |
| 4ª | 37 | 42 | 47 |
| 5ª | 45 | 51 | 58 |
| 6ª | 54 | 62 | 69 |
| 7ª | 64 | 73 | 83 |
| 8ª | 77 | 88 | 99 |
| 9ª | 97 | 111 | 125 |
| 10ª | 116 | 133 | 150 |


tecniwell
JET-GROUTING, GROUTING AND DRILLING EQUIPMENT
Tecniwell S.r.l. - Via I° Maggio, 61 - 29027 Podenzano (PC) Italy
T +39 0523 524086 - F +39 0523 524088
E mail:twcomm@tecniwell.com - http://www.tecniwell.com



Certified UNI EN ISO 9001:2008 by DNV.
Tutti i dati tecnici sono indicativi e la Tecniwell S.r.l. si riserva la facoltà di modificarli opportunamente / All technical data are purely indicative and subject to change without notice. (Ed. 2/2013).